Articolo	Misura	A	B	C	ØD	E	F	G	H	L	M	N	O	S	n.2 Viti	Paracolpi	Confez.	Peso Lordo
396	Piccola	67	67	120	Ø67	45,5	31,5	4	14,5	50	46	5	16	15	M8x25	n.1	2 Pz.	
396	Media	98	98	135	Ø77	66,5	38	4	12	50	46	5	16	20	M8x25	n.2	2 Pz.	
396	Grande	140	140	165	Ø97	95,5	55	5	13,5	90	60	6	17	30	M10x25	n.2	2 Pz.	

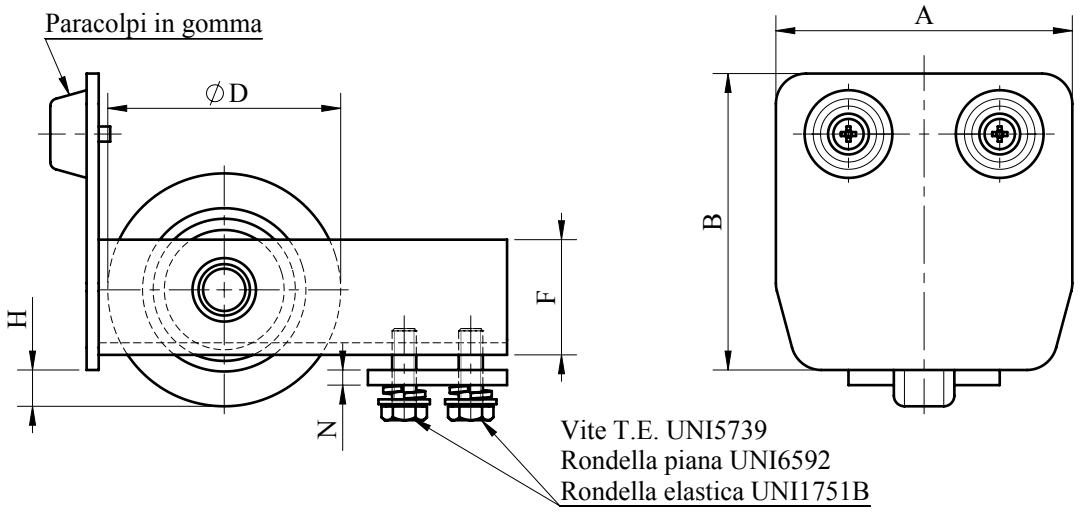

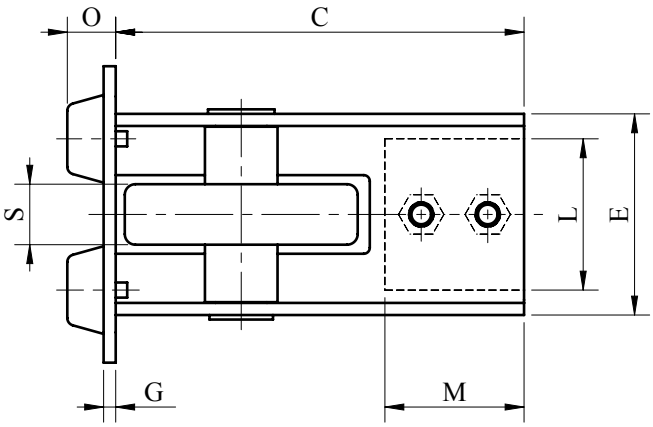

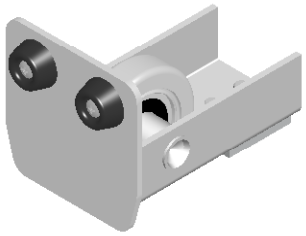

VISTA 3D

REVIS.	DESCRIZIONE MODIFICA	DISEGNATO	DATA

MACCHINA		OGGETTO: RUOTA ESTREMITA' ZINCATA	CODICE INT.
ATTREZZATURA			
MATERIALE		ARTICOLO: Art. 396	CODICE INT.
FINITURA			
PESO			

COMBI ARIALDO s.n.c.
ACCESSORI PER SERRAMENTI METALLICI
23811 BALLABIO (LC) - ITALIA
11, via degli Artigiani
Tel. 0341.53.06.74 - Fax. 0341.53.11.24
Sito Internet: http://www.combiarialdo.it
E-mail: info@combiarialdo.it

UNITA' mm.	DISEGNATO SPREAFICO D.	DATA 05/04/2004	DISEGNO Nr. **0396**
SCALA 1:2.5	APPROVATO COMBI P.	DATA 05/04/2004	
	FORMATO A4	FOGLIO 1 di 1	

VIETATA LA RIPRODUZIONE E LA DIVULGAZIONE
NON RILEVARE QUOTE DAL DISEGNO